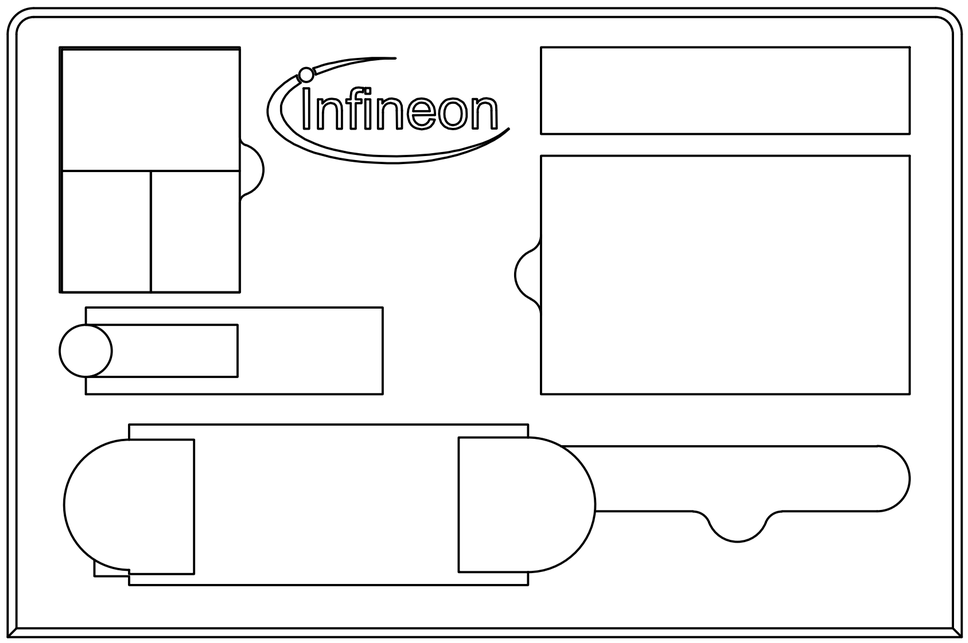

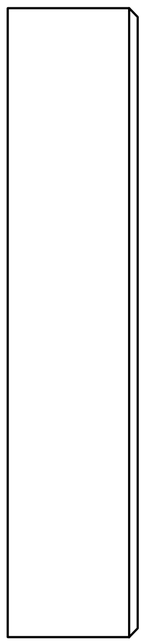

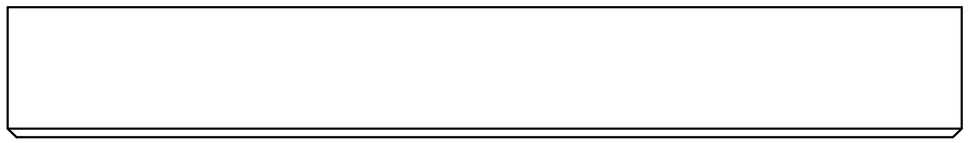

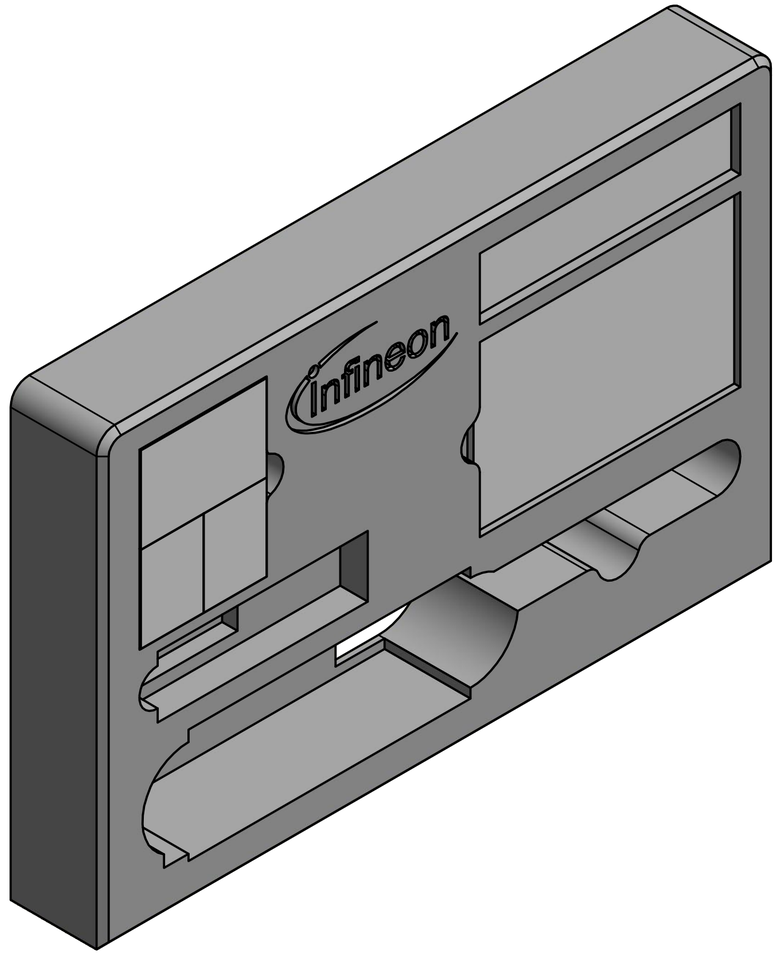

TEILELISTE			
OBJEKT	ANZAHL	BAUTEILNUMMER	BESCHREIBUNG
1	1	F10000450 EVAL_45W_19V_FLYB_ P7 Foam	
2	1	Businesscard	
3	1	Case Description	
4	2	SMD-Box Weiß 16 x 12 x 15 mm Licefa N12321	
5	1	SMD-Box Weiß 37 x 12 x 15 mm Licefa N22321	
6	1	Minibag1	

	Datum	Name
Gezeichnet	17.07.2017	zechnerf
Kontrolliert		
Norm		

Status	Änderungen	Datum	Name

F10000450 EVAL_45W_19V_FLYB

AZ